SM-0805
SMD-Festinduktivität

Kennzeichen
- Automatisch bestückbar
- Für alle Lötverfahren geeignet

Anwendungen
Funkentstörung, Entkopplung in HF-Schaltungen, Einsatz in selektiven Kreisen usw.

SM-0805
SMD-Chip inductor

Features
- *Suitable for automatic insertion*
- *Suitable for all soldering methods*

Applications
Radio interference suppression, Decoupling in RF circuits, Use in frequency selective circuits etc.

Abmessungen und Empfehlung für Lötflächenmaße (mm)

Dimensions and recommended pad pattern (mm)

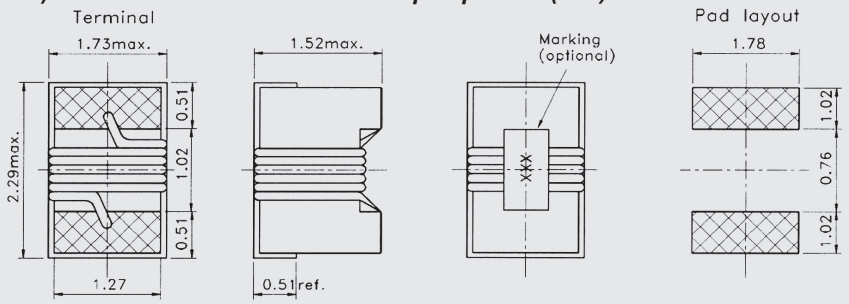

Induktivitätsbereich:
2,20 nH - 8,2 µH
Empfohlene Löttechnik:
Reflow
Betriebstemperaturbereich:
-55°C bis +125°C

Strombelastbarkeit bei 40°C:
0,15 A - 0,6 A
Verpackung:
siehe Verpackungsvorschrift, Blisterpack DIN EN 60286/3
Verpackungseinheit (Stück / Rolle):
3000

Inductance range:
2,20 nH - 8,2 µH
Recommended soldering method:
Reflow
Operating temperature range:
-55°C to + 125°C

Current-load capacity at 40°C:
0,15 A - 0,6 A
Packaging:
see tape and reel specifications, Blisterpack DIN EN 60286/3
Packaging unit (parts/reel):
3000

Alle Angaben ohne Gewähr. Irrtümer und Änderungen vorbehalten. No responsibility is taken for the correctness. Errors and changings reserved.

SM-0805
SMD-Festinduktivität

SM-0805
SMD-Chip inductor

Induktivität *Inductance*		Tol. ± [%]	$Q_{min.}$	*measurement frequency* f [MHz] L	Q	$S_{RF\ min.}$ [MHz]	$R_{dc\ max.}$ [Ω]	$I_{dc\ max.}$ [mA]	Art.-Nr. *part number*
2,2	nH	10	15	250	1500	6000	0,08	600	29 8264 00
3,3	nH	10	50	250	1500	6000	0,08	600	29 8264 01
5,6	nH	20	30	-	-	-	0,13	600	29 8264 40
6,8	nH	10	50	250	1000	5500	0,11	600	29 8264 02
8,2	nH	10	50	250	500	4700	0,12	600	29 8264 03
10	nH	10	50	-	-	-	0,15	600	29 8264 33
12	nH	10	50	250	500	4000	0,15	600	29 8264 04
15	nH	10	50	250	500	3400	0,17	600	29 8264 05
18	nH	10	50	250	500	3300	0,2	600	29 8264 06
22	nH	10	55	250	500	2600	0,22	500	29 8264 07
27	nH	10	55	250	500	2500	0,25	500	29 8264 08
33	nH	5	60	250	500	2050	0,27	500	29 8264 09
39	nH	5	60	250	500	2000	0,29	500	29 8264 10
47	nH	5	60	200	500	1650	0,31	500	29 8264 11
56	nH	5	60	200	500	1550	0,34	500	29 8264 12
68	nH	5	60	200	500	1450	0,38	500	29 8264 13
82	nH	5	65	150	500	1300	0,42	400	29 8264 14
0,10	µH	5	65	150	500	1200	0,46	400	29 8264 15
0,12	µH	5	50	150	250	1100	0,51	400	29 8264 16
0,15	µH	5	50	100	250	920	0,56	400	29 8264 17
0,18	µH	5	50	100	250	870	0,64	400	29 8264 18
0,22	µH	5	50	100	250	850	0,7	400	29 8264 19
0,27	µH	5	40	100	100	800	1,1	280	29 8264 20
0,33	µH	5	40	100	100	750	1,2	260	29 8264 21
0,39	µH	5	40	100	100	700	1,5	200	29 8264 22
0,47	µH	5	40	100	100	650	2,5	170	29 8264 23
0,56	µH	5	40	50	50	600	3,5	170	29 8264 24
0,68	µH	5	30	50	50	550	4	170	29 8264 25
0,82	µH	5	25	50	50	450	4,4	170	29 8264 26
1,0	µH	5	25	50	50	350	4,7	150	29 8264 27
1,2	µH	20	15	7,96	7,96	200	2,38	150	29 8264 43
1,5	µH	5	15	-	-	200	2,9	130	29 8264 28
1,8	µH	20	15	7,96	7,96	120	3,0	120	29 8264 44
2,2	µH	5	15	-	-	110	3,1	110	29 8264 29
2,7	nH	5	20	7,96	7,96	200	2,8	120	29 8264 41
3,3	µH	5	15	-	-	70	2,3	210	29 8264 31
3,9	µH	5	20	7,96	7,96	150	3,6	95	29 8264 42
4,7	µH	5	15	-	-	50	2,8	180	29 8264 32
5,6	µH	10	15	-	-	45	3,0	160	29 8264 35
6,8	µH	10	15	7,96	7,96	45	3,0	130	29 8264 36
8,2	µH	20	15	7,96	7,96	40	3,5	120	29 8264 45

Alle Angaben ohne Gewähr. Irrtümer und Änderungen vorbehalten. No responsibility is taken for the correctness. Errors and changings reserved.